CATALOGUE
outillage "motorisés"

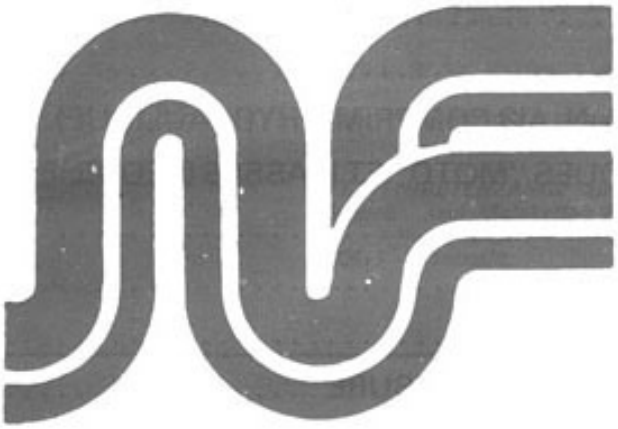

nord-france S.A.

OUTILLAGE MOBYLETTE

MOBYLETTE TOOLS
MOBYLETTE WERKZEUGE
HERRAMIENTAS MOBYLETTE

58/32 B — 1880

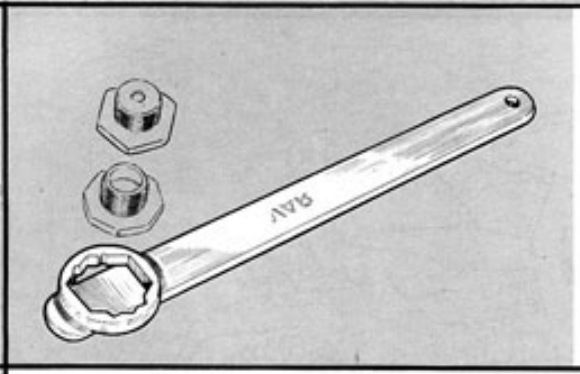

CLÉ 6 PANS ET 8 PANS de 32 pour pivot de fourche télescopique.

COMBINATION SPANNER OF 32 mm for hexagonal - octogonal pivot of telescopic fork.

SECHS- UND ACHTKANTSCHLÜSSEL von 32 mm für Teleskopgabelschraube.

58/35 — 15/43

CLÉ DE 35 pour écrou de variateur.

Poids : 0,400 kg.

35 mm WRENCH for speed changer nut.

SCHÜSSEL 35 mm für Variatormutter.

57 — 1314

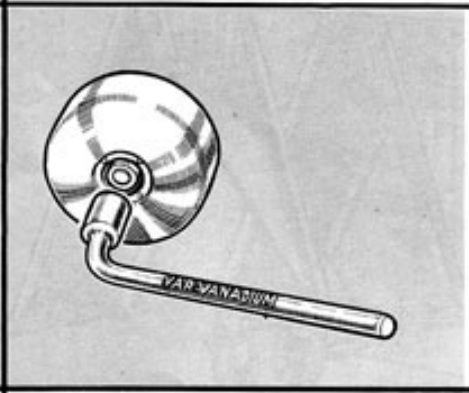

CLÉ DE 14 pour écrou d'embrayage.

Poids : 0,200 kg.

14 mm WRENCH for clucht nut.

SCHLÜSSEL 14 mm für Kupplungsmutter.

57 bis — 1316

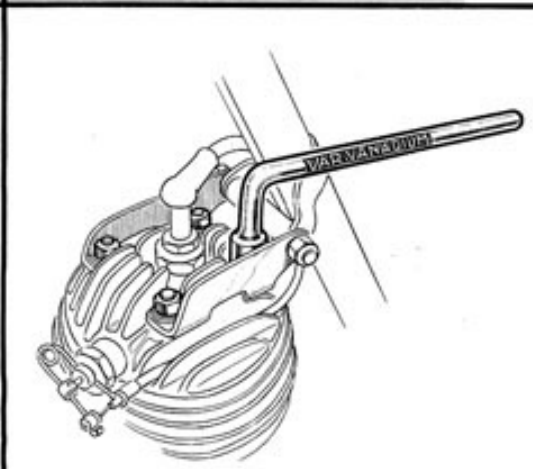

CLÉ DE 10 pour écrous de culasse.

Poids : 0,100 kg.

10 mm WRENCH for cylinder head nuts.

SCHLÜSSEL 10 mm für Zylinderkopfmutter.

182 — 1319

182/1

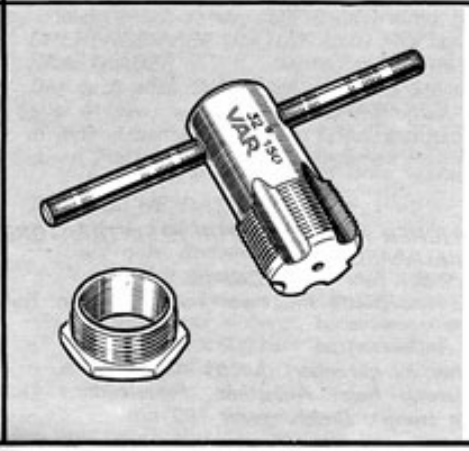

TARAUD DE 32/150 (cote origine) ou 32,5/150 (cote réparation) pour sortie échappement.

Poids : 0,300 kg.

182/1 - Ecrou seul, cote réparation, Ø 32,5/150.

32/150 OR 32,5/150 TAP for exhaust outlet.

GEWINDEBOHRER 32/150 oder 32,5/150 für Auspuffaustritt.

336
1229

CLÉ POUR ÉCROU SUPÉRIEUR DE DIRECTION 8 PANS de 32 mm, remplace la clé 335.

Poids : 0,250 kg.

NEW WRENCH for STEERING HEAD 32 mm OCTAGONAL LOCK NUT (replaces wrench n° 335).

NEUER SCHLÜSSEL für DIE OBERE 8-KANTSTEUERSATZ-MUTTER, ersetzt den Schlüssel Nr. 335.

67/420
987

67/430
988

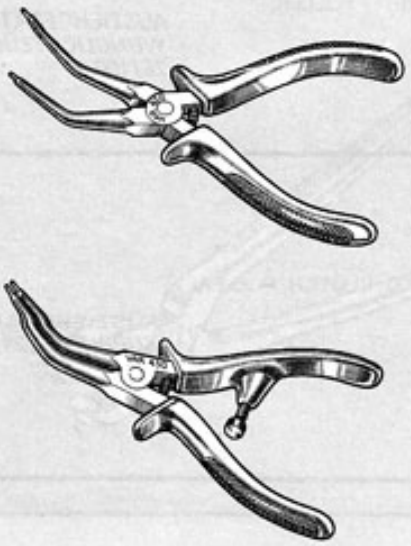

PINCES A CIRCLIPS POUR VARIATEURS :
67/430 - Type ouvrant pour circlips extérieurs.
67/420 - Type fermant pour circlips intérieurs.

SPEED CHANGER CIRCLIPS PLIERS :
67/430 - Opening type for external circlips.
67/420 - Closing type for internal circlips.

SPERRINGZANGEN FÜR VARIATORE :
67/430 - Öffnend für Aussenringe.
67/420 - Schliessend für Innenringe.

Poids : 0,080 kg.

239/B
1470

JAUGE DE RÉGLAGE D'AVANCE A L'ALLUMAGE POUR MOTEURS 1 CV « CADY », 2 et 3 CV. 125 et 350 cm³ motos.
Poids : 0,150 kg.

IGNITION TIMING GAUGE for 1 HP « CADY », 2 and 3 HP MOTORS.

VORZÜNDUNGSEINSTELLEHRE für MOTORE 1, 1,7, 2 und 3 P.S.

187
17650

DÉMONTE-ROUE-LIBRES.

Poids : 0,130 kg.

FREEWHEEL REMOVER.

ZAHNKRANZABNEHMER

403
16516

BAGUE DE CENTRAGE pour induits de volant magnétique.
Poids : 0,200 kg.

ASSEMBLY RING for flywheel armature.

ZENTRIERRING für Schwunglichtzünderspulen.

341
16733

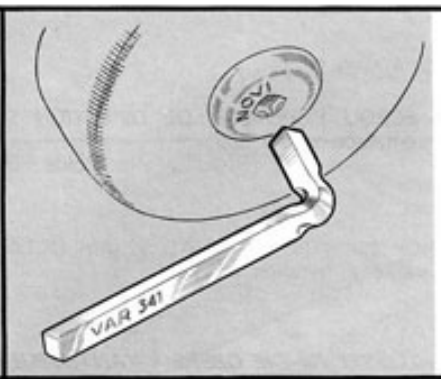

CLÉ CARRÉ DE 10 POUR ÉCROU DE VOLANT MAGNÉTIQUE.
Poids : 0,180 kg.

10 mm SQUARE WRENCH for FLYWHEEL MAGNETO NUT.

VIERKANTSCHLÜSSEL 10 mm für MUTTER DES SCHWUNGLICHTZÜNDERS.

359
15142

ARRACHE-VOLANT MAGNÉTIQUE 26/100.
Poids : 0,140 kg.

26/100 FLYWHEEL MAGNETO PULLER.

AUSZIEHGERÄT für SCHWUNGLICHTZÜNDER 26/100.

362
15141

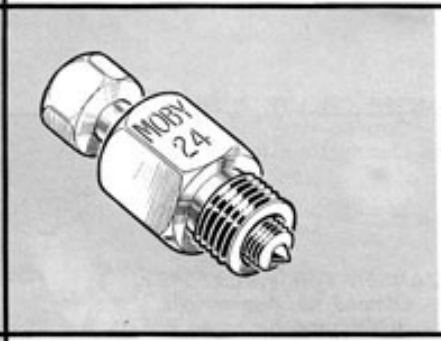

ARRACHE-EMBRAYAGE 24/100.
Poids : 0,140 kg.

24/100 CLUTCH PULLER.

AUSZIEHGERÄT für KUPPLUNG 24/100.

358
1333

EXTRACTEUR DOUBLE POUR VOLANT ET EMBRAYAGE (24/100 - 26/100).
Poids : 0,180 kg.

DUAL PURPOSE PULLER FOR FLYWHEEL and CLUTCH.

DOPPELZWECK-AUSZIEHGERÄT für SCHWUNGRAD und KUPPLUNG.

361
16753

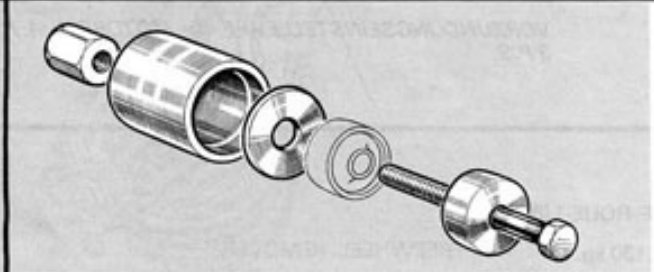

OUTILLAGE POUR EXTRACTION ET EMMANCHEMENT DES « FLEXIBLOCS ».
Poids : 0,350 kg.

361/1 - Vis de rechange.
361/2 - Ecrou de rechange.

« FLEXIBLOCS » INSERTOR AND EXTRACTOR.

VORRICHTUNG ZUM AUS-und EINBAU der « FLEXIBLOCS ».

342/32
17630

342/35
17630

CLÉ POUR ÉCROU DE SORTIE D'ÉCHAPPEMENT.
Poids : 0,400 kg.

342/35 - ouverture 35 mm
342/32 - ouverture 32 mm

WRENCH for EXHAUST PIPE LOCKING NUT.

SCHLÜSSEL für MUTTER DES AUSPUFF-AUSTRITTS.

304

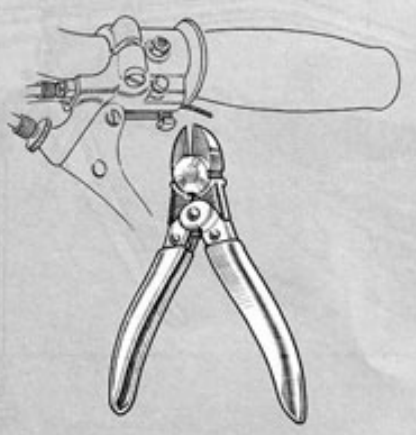

PINCE ARTICULÉE POUR COUPER L'EXTRÉMITÉ DES CABLES DANS LES POIGNÉES TOURNANTES.
Poids : 0,150 kg.

CUTTING PLIERS FOR THE END OF CABLE IN THE TWIST GRIPS.

ZANGE ZUM ABZWICKEN DER KABELENDEN AN DREHHAND GRIFFEN.

306

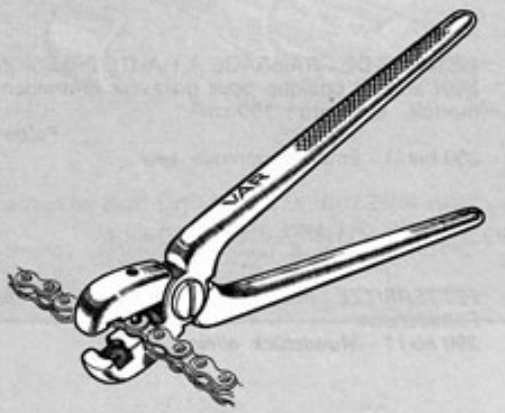

PINCE A DÉRIVER et RIVER INSTANTANÉMENT les chaînes « cyclo ». Présentation nickelée.
Poids : 0,600 kg.

306/1 - Poinçon de rechange.

CHAIN RIVET EXTRACTOR PLIERS for 3/16" moped chains.
306/1 - Replacement peg.

KETTENNIETENZANGE zum Entnieten und NIETEN der Mopedketten.
306/1 - Ersatzstift.

397 / 1354

CLÉ DE RÉGLAGE pour fourches télescopiques à bain d'huile. Types AV 89 - AV 98 SPR.
Poids : 0,600 kg.

SETTING SPANNER for patterns AV 89 - AV 98 SPR oil-bath telescopic forks.

SCHLUSSEL ZUM EINSTELLEN der Teleskopgabeln mit Ölbad (Typen AV 89 - AV 98, SPR).

51/13 / 17644 **51/15 / 17647** **51/16 / 17648** **51/17 / 17649**

CLÉ A RAYONS. Jauge : 13-15-16-17.
Poids : 0,050 kg.

NIPPLE KEY : 13-15-16-17 French gauge.

NIPPELSPANNER, Kaliber 13-15-16-17.

390 / 1403

PISTOLET DE GRAISSAGE A HAUTE PRESSION avec embout spécial pour graisseur vissé, ancien modèle. Capacité : 150 cm³. Long. : 320 mm.

Poids : 0,800 kg.

390/1 - Embout seul pour graisseur vissé.

HIGH PRESSURE LUBRICATING GUN with special connector.
390/1 - Special connector.

FETTSPRITZE mit Spezialmundstück für eingeschraubte Fettbüchsen.
390/1 - Mundstück allein.

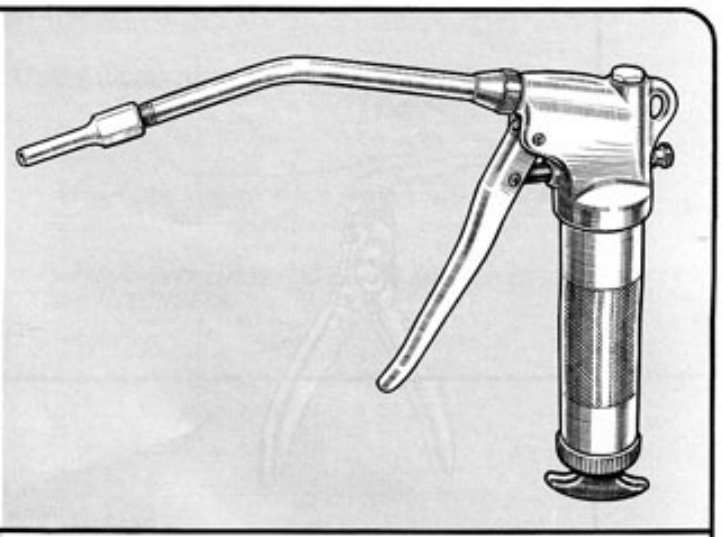

390 bis / 1813

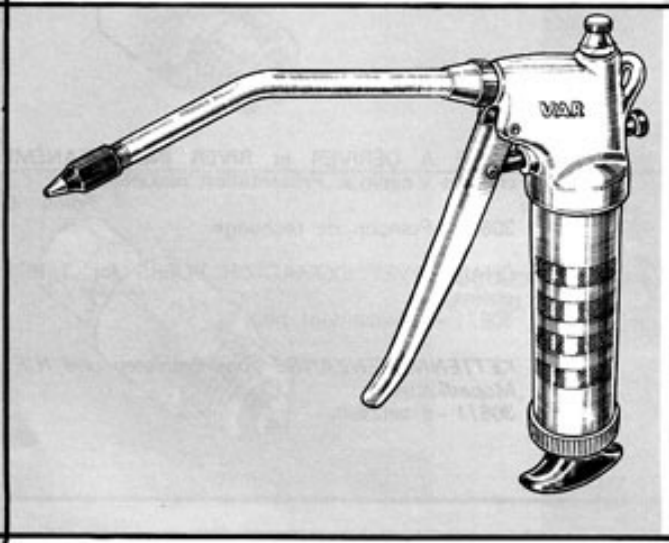

PISTOLET DE GRAISSAGE A HAUTE PRESSION avec embout spécial conique pour graisseur emmanché, nouveau modèle. Capacité : 150 cm³.

Poids : 0,800 kg.

390 bis/1 - Embout conique seul.

HIGH PRESSURE LUBRICATING GUN with special tapered connector for new nipple.
390 bis/1 - Special tapered connector for new nipple.

FETTSPRITZE mit Spezialmundstück für eingedrückte Fettbüchsen.
390 bis/1 - Mundstück allein.

261 / 1355

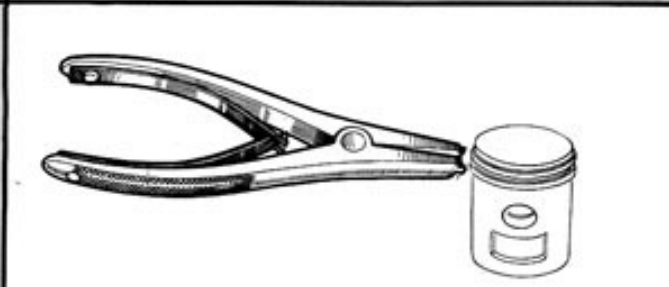

PINCE SPÉCIALE POUR OTER ET REMETTRE LES SEGMENTS sans les briser.

Poids : 0,150 kg.

SPECIAL PLIERS TO REMOVE AND REPLACE PISTON RINGS WITHOUT BREAKING THEM.

SPEZIAL-ZANGE ZUM MONTIEREN UND ABNEHMEN VON KOLBENRINGEN OHNE SIE ZU BESCHÄDIGEN.

396 / 1349

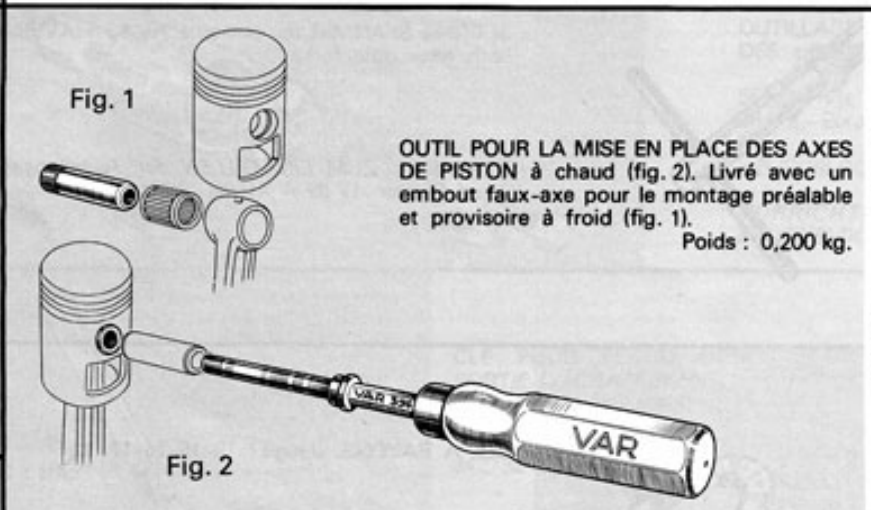

OUTIL POUR LA MISE EN PLACE DES AXES DE PISTON à chaud (fig. 2). Livré avec un embout faux-axe pour le montage préalable et provisoire à froid (fig. 1).

Poids : 0,200 kg.

TOOL FOR THE FITTING OF HEATED GUDGEON PINS. Supplied with mock-axle ferrule for trial assembling.

WERKZEUG ZUM MONTIEREN DES KOLBENBOLZENS im vorgewärmten Kolben (Bild 2) mitgeliefert wird Dorn zur Vormontage (Bild 1).

395 / 1347
395 bis / 1348

CONES D'EMMANCHEMENT facilitant le montage du variateur sur le vilebrequin (395 bis = Ø 10 mm - 395 = Ø 11 mm). Le jeu de 2.

Poids : 0,150 kg.

FITTING CONE, allowing easy placement of the variator on the crankshaft.

KONISCHER MONTAGE-DORN zum Aufschieben der Wandler auf Kurbelwelle.

68
MOB
17635

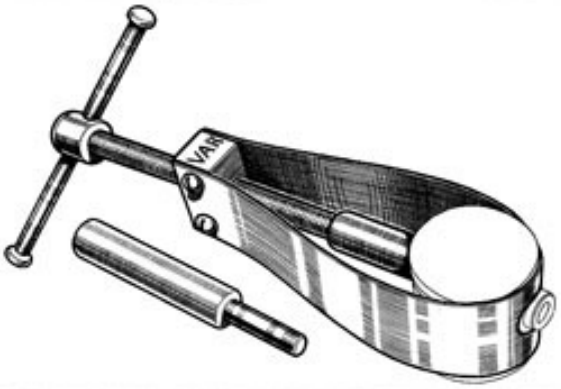

CHASSE-AXE DE PISTON — Poids : 0,550 kg.
68/1 - Sangle de rechange.
68/2 - Embout de rechange.

PISTON GUDGEON PIN EXTRACTOR.

KOLBENBOLZEN-AUSTREIBER.

142
42L
1431

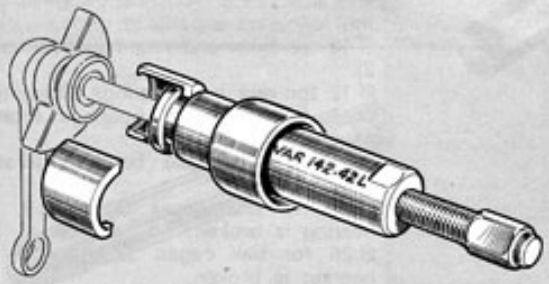

ARRACHE-ROULEMENTS DE VILEBREQUIN AVEC COQUILLE Ø 42.
Poids : 1,800 kg.

CRANKSHAFT BEARING EXTRACTOR WITH Ø 42 GRIPS.

AUSZIEHVORRICHTUNG FÜR KURBELWELLENLAGER MIT SCHALE Ø 42.

344
1323

EXTRACTEUR « MAGNÉTIC » POUR RONDELLES DE VARIATEURS. Poids : 0,150 kg.

« MAGNETIC » EXTRACTOR FOR SPEED CHANGER WASHERS.

ABNEHMEVORRICHTUNG « MAGNETIC » FÜR VARIATORSCHEIBEN.

298
1356

TOURNEVIS A' CHOC, indispensable pour débloquer les vis fraisées fixant le flasque du variateur à l'embrayage Dymoby. Poids : 0,750 kg.

298/1 - Corps seul.
298/2 - Lame de 6, 8, 10, 12 mm au choix.
298/3 - Lame cruciforme Philips N° 1, 2, 3, 4 au choix.

IMPACT SCREWDRIVER a must for loosening countersunk head screws holding the variator plate to the Dymoby clutch.

SCHLAG- SCHRAUBENZIEHER zum Aufschieben der Wandler auf Kurbelwelle.

141 MOB 17638

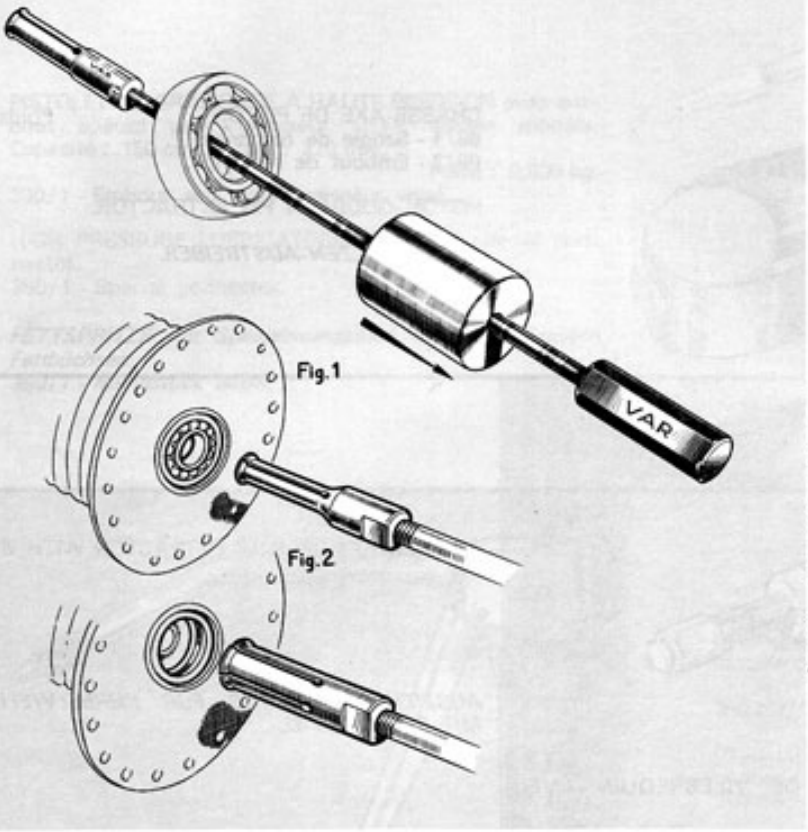

PULLER FOR HUB bearings, crankshaft bearings and also bracket bushes. Supplied with any of the following expanding grips :
Ø 10 for front and rear hub bearings (Drawing 2).
Ø 12 for rear hub bearings (Drawing 2).
Ø 15 for crankcase bearings (crankshaft of 15 mm.
Ø 16 for crankcase bearings (crankshaft of 16 mm).
Ø 23 for ball cages 30 × 10 × 9, when the bearing is broken.
Ø 26 for ball cages 32 × 12 × 10, when the bearing is broken.

OUTIL POUR EXTRAIRE les roulements de moyeux et les roulements dans les carters.

141-OS - Outil seul sans pince.
Livrable avec les pinces expansibles ci-dessous à choisir.
141/P - Ø 10 pour roulements de moyeux avant et arrière (fig. 2).
141/P - Ø 12 pour roulements de moyeux arrière (fig. 2).
141/P - Ø 15 pour roulements de carters (vilebrequin de 15 mm).
141/P - Ø 16 pour roulements de carters (vilebrequin de 16 mm).
141/P - Ø 23 pour cage de roulement 30 × 10 × 9, quand le roulement est brisé.
141/P - Ø 26 pour cage de roulement 32 × 12 × 10, quand le roulement est brisé.

AUSZIEHWERKZEUG für Tretlagereinsätze, Gehäuse-und Nabenlager. Lieferbar mit folgenden ausdehnbaren Zangen :
10 Ø für Vorder-und Hinterradnabenlager (Bild 2).
12 Ø für Hinterradnabenlager (Bild 2).
15 Ø für Gehäuselager (Kurbelwelle 15 mm Ø).
16 Ø für Gehäuselager (kurbelwelle 16 mm Ø).
23 Ø für Kugellager 30 × 10 × 9 zum Abziehen des äusseren Lagerrings im Bruchsfall.
26 Ø für Kugellager 32 × 12 × 10, gleiche Anwendung wie 23 Ø.

348 / 1322

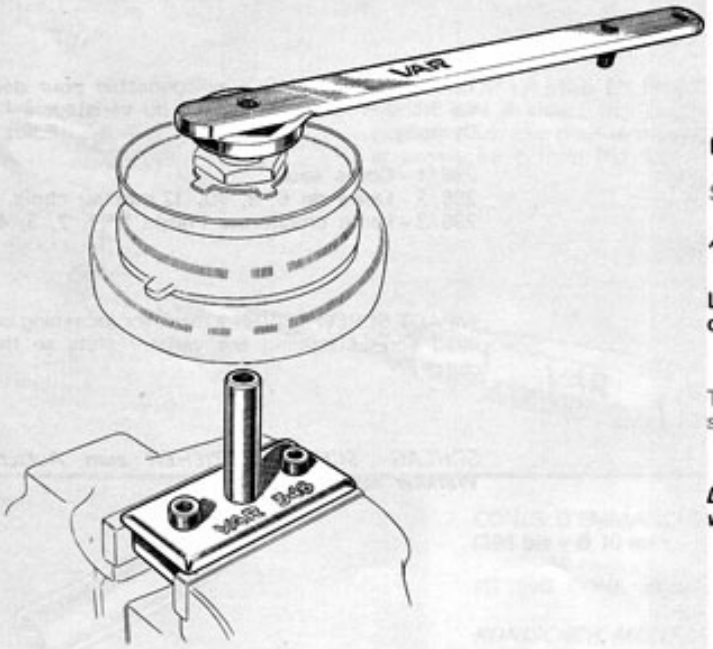

ÉTAU DE DÉMONTAGE DE VARIATEUR. Poids : 0,800 kg.

SPEED CHANGER DISMANTLING GIG.

AUSBAUKLOBEN FÜR VARIATOR.

La clé n'est pas comprise dans cet appareil. Elle est vendue séparément sous la référence 58/35 / 15143

The spanner is not supplied with this gig. It sells separately under reference 58/35 / 15143

Der Schlüssel ist im Spannkloben nicht mit einbegriffen, er wird einzeln geliefert unter der Referenznummer 58/35 / 15143

347
1321

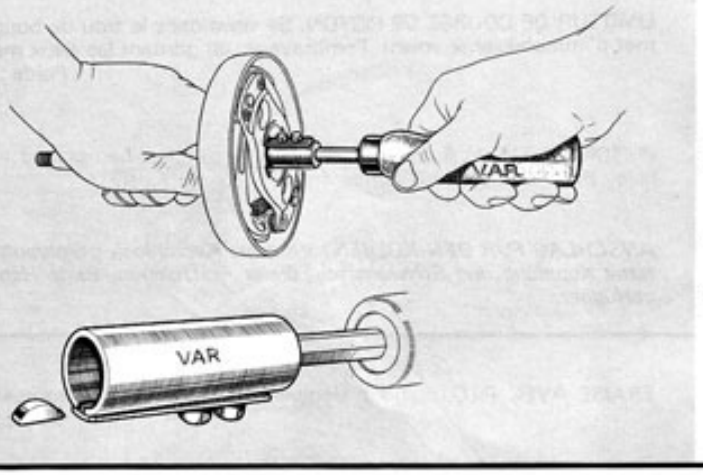

POSE-CLAVETTE automatique pour vilebrequin côté embrayage.

Poids : 0,200 kg.

COTTER INSERTION TOOL for clutch end of crankshaft.

Automatische KEILESTLEGUNG für die Kurbelwelle, Kupplungsseite.

399
1353

OUTIL POUR POSER les joints d'étanchéité dans les carters.

Poids : 0,250 kg.

CRANKCASE gasket fitting tool.

WERKZEUG ZUR MONTAGE der Dichtringe im Kurbelgehäuse.

346
1400

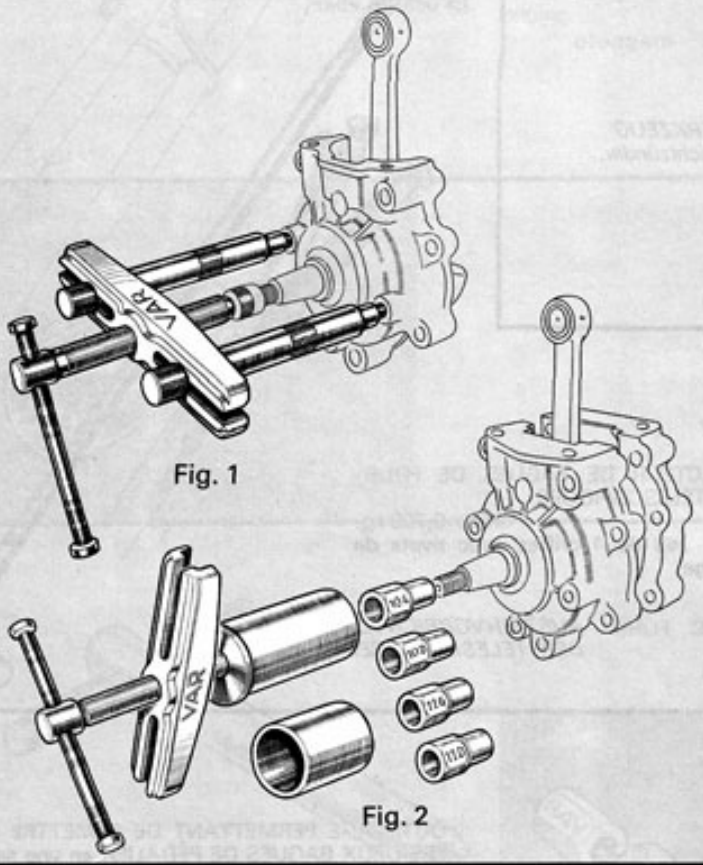

Fig. 1

Fig. 2

OUTIL COMBINÉ A DEUX USAGES permettant :
1° La séparation des 1/2 carters (fig. 1).
2° La réintroduction du vilebrequin dans les 1/2 carters (fig. 2).

DOUBLE USE COMBINED TOOL for :
1° Opening the crankcases (Drawing 1).
2° Fitting the crankshaft in the crankcases (Drawing 2).

AUSZIEHVORRICHTUNG MIT ZWEI ANWENDUNGSMÖGLICHKEITEN :
1) Das Abziehen der 1/2 Motorgehäuse.
2) Das Einziehen der Kurbelwelle in die 1/2 Motorgehäuse.

Poids : 1,150 kg.

345
17634

OUTIL SELON fig. 1 seul. **Poids : 0,700 kg.**

TOOL ONLY (Drawing 1).

AUSZIEHVORRICHTUNG-BILD 1-allein.

345
bis
1401

OUTIL SELON fig. 2 seul. **Poids : 0,900 kg.**

TOOL ONLY (Drawing 2).

EINZIEHVORRICHTUNG-BILD 2-allein.

345
ter
1402

JEU DE 7 PIÈCES permettant de transformer l'outil Réf. 345 en outil combiné Réf. 346.

SET OF 7 PIECES to convert tool n° 345 into the combined tool n° 346.

SATZ VON 7 TEILEN, welche die Anwendung der Ausziehvorrichtung N° 345 als Kombinierte Aus-und Einziehvorrichtung N° 346 erlauben.

Poids : 0,450 kg.

394
1179

LIMITEUR DE COURSE DE PISTON. Se visse dans le trou de bougie et permet d'immobiliser le volant, l'embrayage, en gardant les deux mains libres.
Poids : 0,100 kg.

PISTONS STOP. Will arrest flywheel and clutch when placed in the plug hole, thus leaving both hands free.

ANSCHLAG FÜR DEN KOLBEN. Wird ins Kerzenloch geschraubt und gestattet Kupplung und Schwungrad-Zünder Festzulegen. Beide Hände bleiben verfügbar.

299

FRAISE AVEC PILOTE, pour siège de soupape de décompresseur.
Poids : 0,150 kg.

Decompressor valve seating CUTTER.

FRÄSER für Ventilsitz.

340 MOB
1291

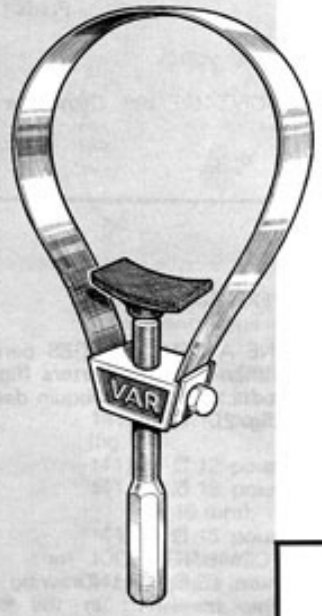

SERRE-VOLANT MAGNÉTIQUE. Poids : 1,200 kg.
340 MOB/1 - Sangle de rechange.

FLYWHEEL magneto holder.

FESTZIEHWERKZEUG für Schwunglichtzünder.

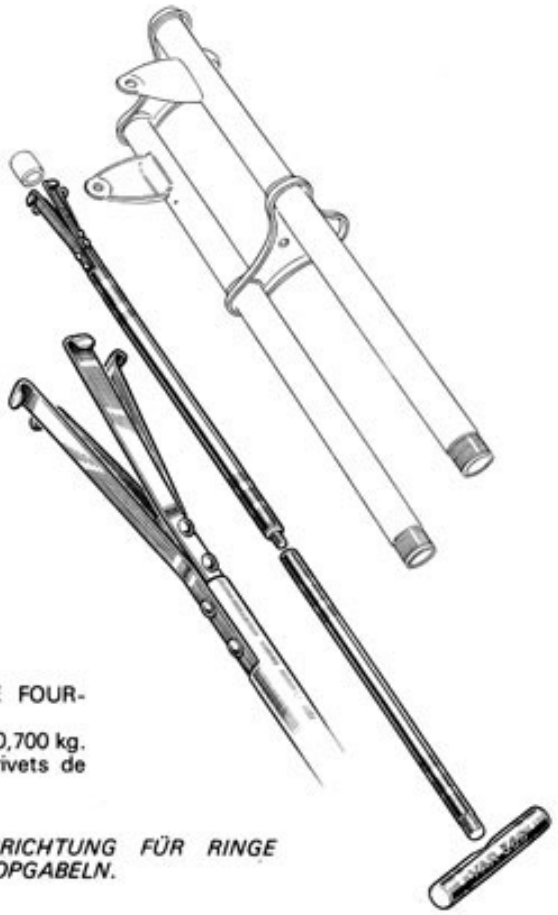

EXTRACTEUR DE BAGUES DE FOURCHES TÉLESCOPIQUES.
Poids : 0,700 kg.
360/1 - Jeu de 4 griffes avec rivets de rechange.

360
1320

EXTRACTOR FOR TELESCOPIC FORK BUSHES.

AUSZIEHVORRICHTUNG FÜR RINGE DER TELESKOPGABELN.

391
1352

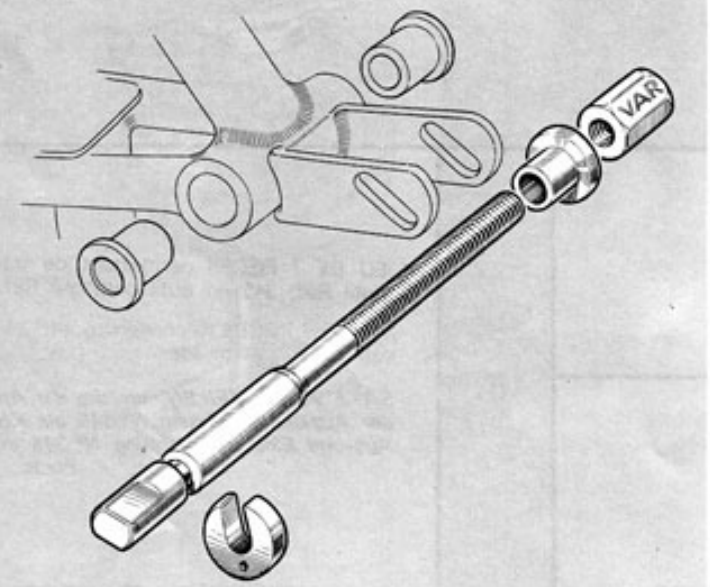

OUTILLAGE PERMETTANT DE REMETTRE EN PLACE LES DEUX BAGUES DE PÉDALIER en une seule opération.
Poids : 0,300 kg.

TOOL TO FIT THE 2 BRACKET BUSHES in one time.

EINZIEHVORRICHTUNG FÜR DAS EINZIEHEN DER BEIDEN TRETLAGEREINSÄTZE in einem Arbeitsgang.

343
1351

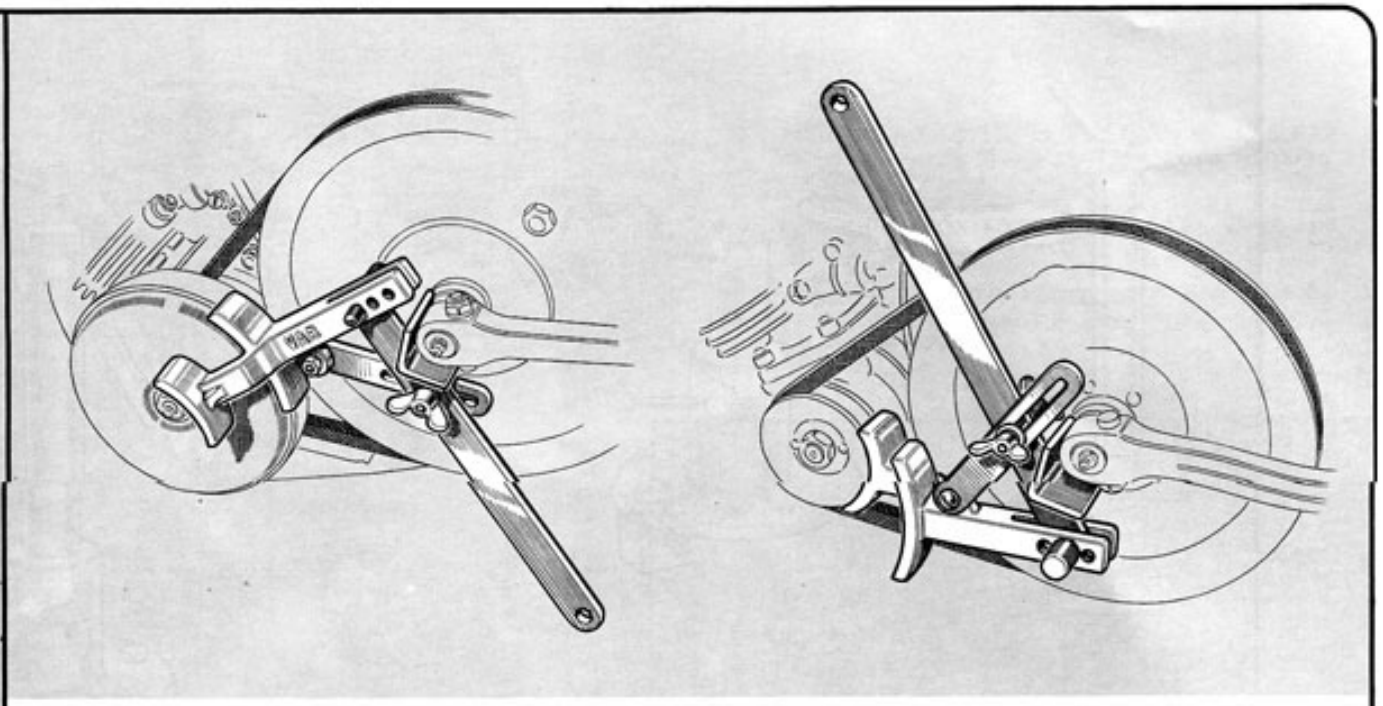

OUTIL POUR TENDRE INSTANTANÉMENT LES COURROIES, en laissant les mains libres pour fixer le moteur.
Poids : 0,650 kg.

GIG TO STRETCH INSTANTLY BELTS, while letting hands free to fasten the engine.

KEILRIEMENSPANNER ZUM AUGENBLICKLICHEN SPANNEN DES KEILTREIBRIEMENTS. Lässt beide Hände frei zum Festziehen des Motors. Unentbehrlich für « Mobylettes » mit und ohne Kupplung.

379
1390

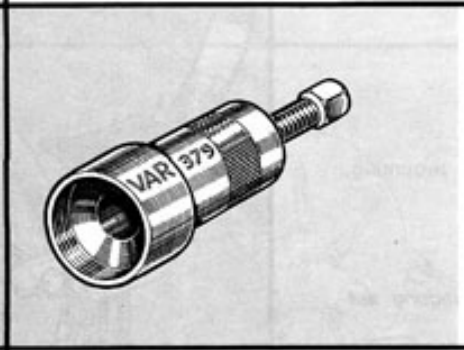

ARRACHE-CAME « CADY » **Poids : 0,750 kg.**

« CADY » Cam puller.

AUSZIEHGERÄT FÜR SCHWUNGLICHTZÜNDER « CADY ».

484
1824

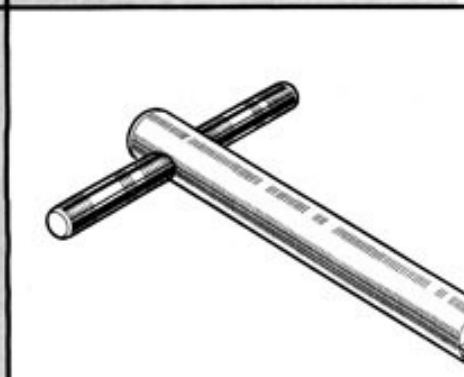

TOURNEVIS FENDU pour vis de maintien d'induits électroniques de « MOBYLETTE » à clignotants. Présentation chromée.
Poids : 0,070 kg.

FORKED SCREWDRIVER for electronic coil fastening screws of « MOBYLETTE » with clignoteur lights. Chromium plated.

SCHLITZMUTTEREINSCHRAUBER.

268

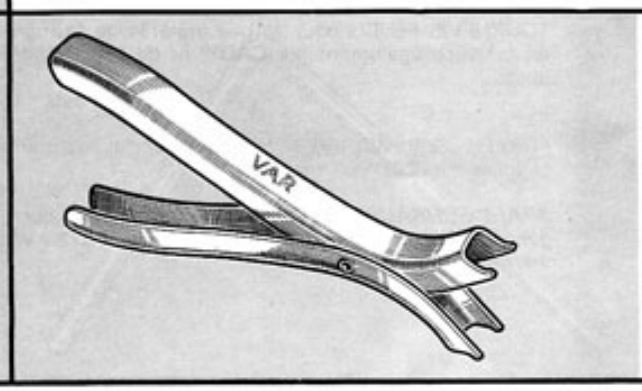

PINCE SPÉCIALE POUR LA MISE EN PLACE ET LE DÉMONTAGE des mâchoires de freins. Rapide et efficace.
Poids : 0,190 kg.

PLIERS for the fitting and the dismantling of brake shoes.

BREMSBACKENSPANNZANGE für Trommelbremsenmontage.

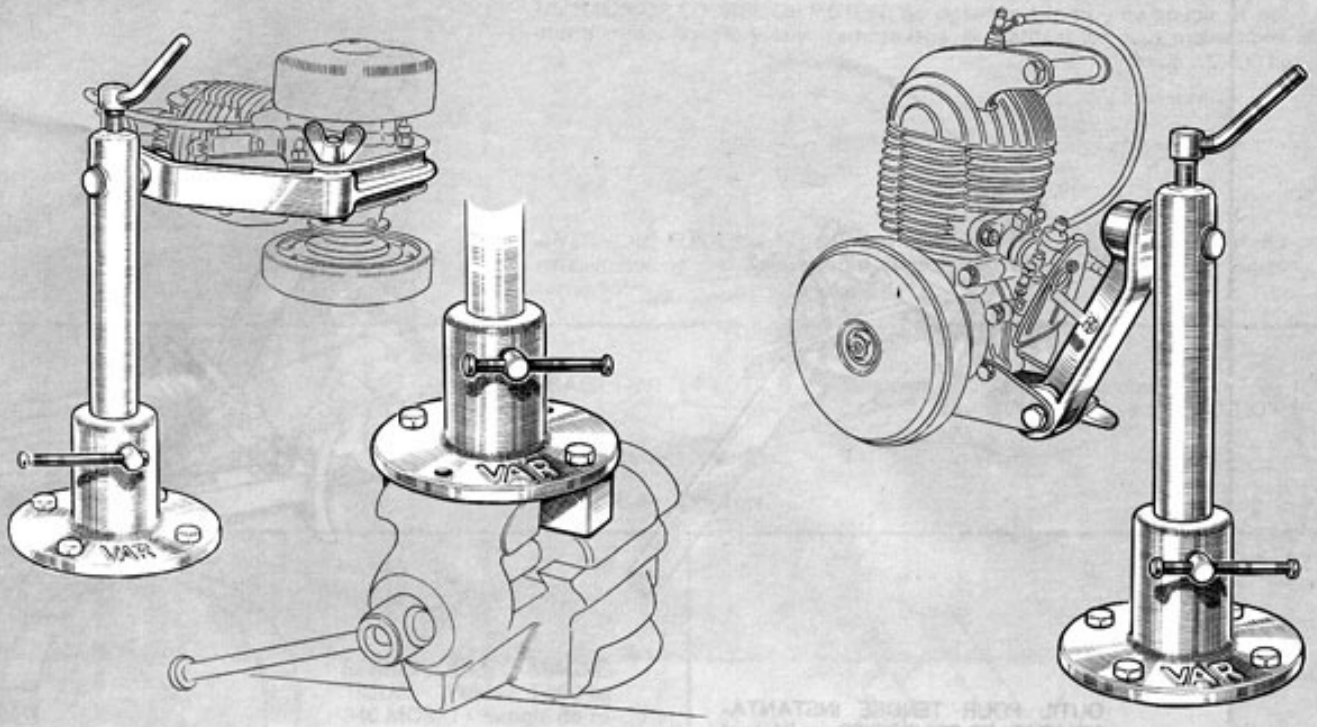

378
17645

SUPPORT MOTEUR ORIENTABLE ET TOURNANT. FIXATION SUR ÉTABLI OU DANS L'ÉTAU.

378/1 - SUPPORT avec BRAS 50 cm³ « MOBYLETTE ».
378/2 - SUPPORT avec BRAS 125 cm³ « MOTOBÉCANE ».

ORIENTABLE AND TURNING MOTOR SUPPORT. Bench or vice mounting.

EINSTELLBARER UND DREHBARER MOTORSTÄNDER. Befestigung auf der Werkbank oder im Schraubstock.

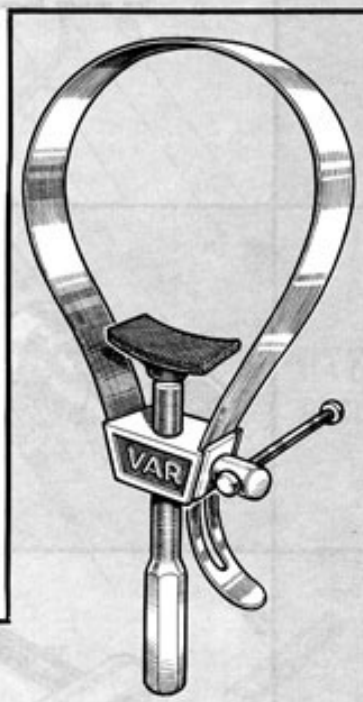

340

FESTZIEHWERKZEUG FÜR SCHWUNGLICHTZÜNDER.

FLYWHELL MAGNETO HOLDER. Quick adjustment to all sizes.

SERRE-VOLANT MAGNÉTIQUE A SANGLE RÉGLABLE. S'adapte immédiatement sur tous les volants.
Poids : 1,200 kg.
340/1 - Sangle de rechange.

353
1437

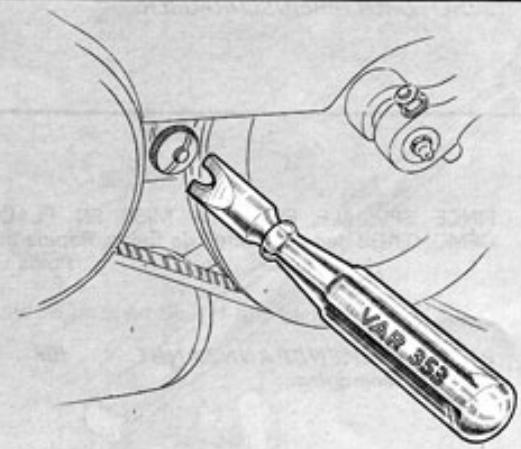

TOURNEVIS FENDU pour écrous moletés de fixation de carter (s'utilise également sur CADY) et de fourches télescopiques.

Poids : 0,100 kg.

FORKED SCREWDRIVER for knurled nut of carter (also suitable for CADY).

SPALT-SCHRAUBENZIEHER zum Anziehen der Motorgehäusemuttern (kann auch für den Type « CADY » verwendet werden).

481
1498

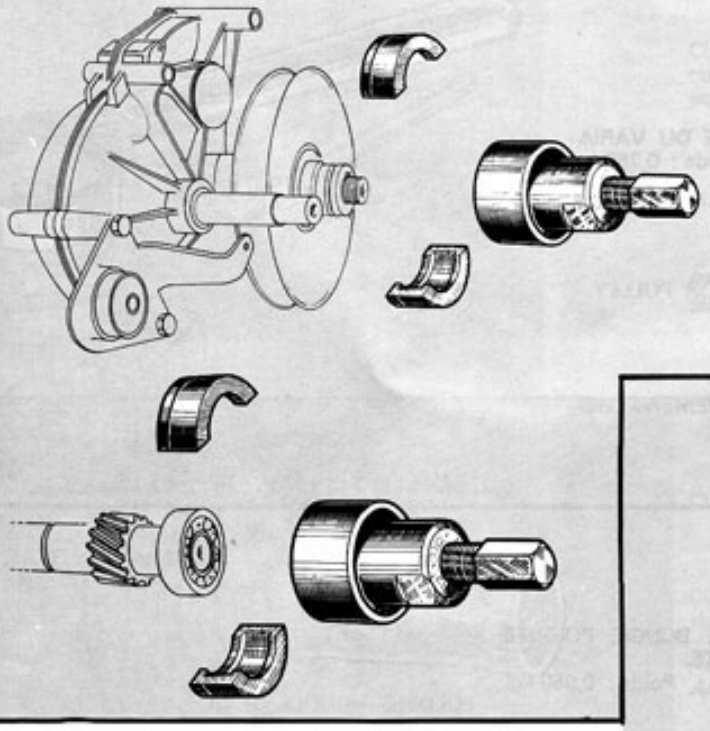

ARRACHE-ROULEMENT Ø 28 et ARRACHE-JOUE FIXE de boîte de relais AV 98 et AV 94. Poids : 0,600 kg.

PULLER FOR DIAM. 28 BALL RACE AND EXTRACTOR FOR RELAY BOX FIXED FLANGE Type AV 98 and AV 94.

AUSZIEHGERÄT FÜR KUGELLAGER 28 Ø UND DIE FESTE SCHEIBENHÄLFTE des Zwischengetriebes. AV 98 und AV 94.

482
1496

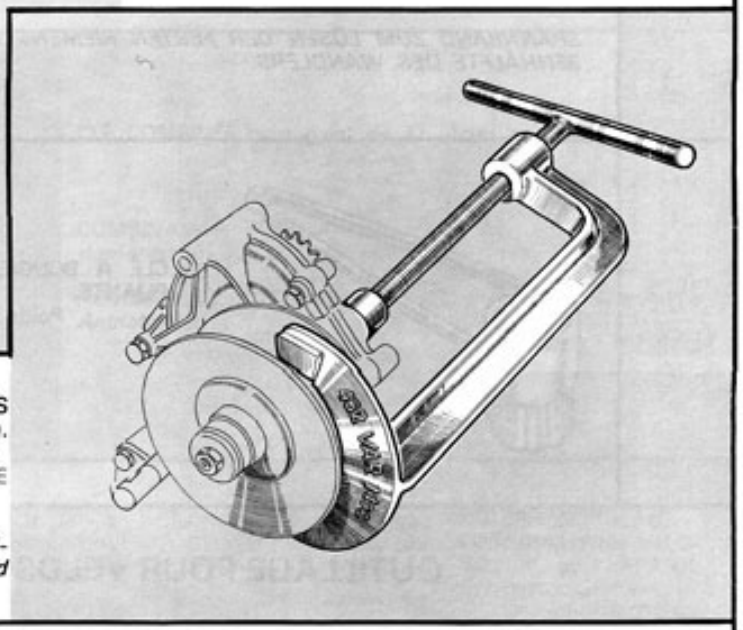

COMPRESSEUR DE JOUE MOBILE DE BOÎTE RELAIS AV 94 et AV 98. Poids : 1,600 kg.

COMPRESSOR FOR RELAY BOX MOVING FLANGE Type AV 98 and AV 94.

PRESSVORRICHTUNG FÜR DIE LOSE RIEMENSCHEIBENHÄLFTE DES ZWISCHENGETRIEBES. AV 98 und AV 94.

483
1495

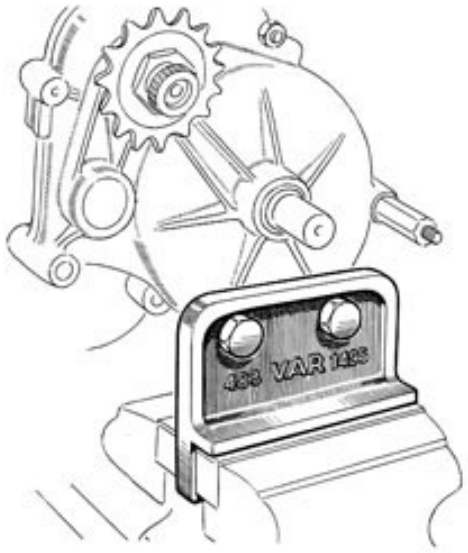

SUPPORT DE BOÎTE RELAIS AV 98 et AV 94. Poids : 0,600 kg.

RELAY BOX GIG FOR Type AV 98 and AV 94.

SPANNKLOBEN ZUM FESTHALTEN DES ZWISCHENGETRIEBES IM SCHRAUBSTOCK Type AV 94 und AV 98.

363

EXTRACTEUR DE FLASQUE FIXE de poulie Type AV 98. Poids : 0,300 kg.

PULLEY FAST FLANGE EXTRACTOR. Type AV 98.

AUSZIEHGERÄT FÜR DIE FESTE RIEMENSCHEIBENHÄLFTE. Type AV 98.

95 bis/5
1481

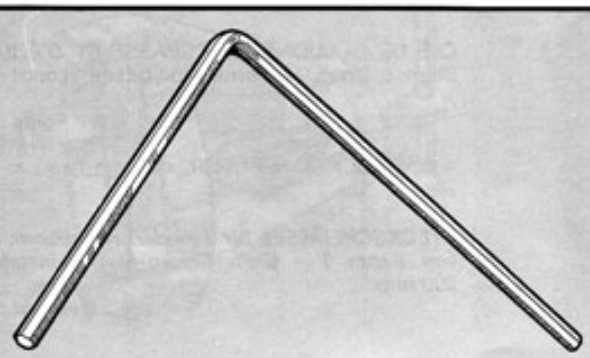

CLÉ MALE 6 pans de 5 mm, extra-longue 105 × 112 mm spéciale pour vis d'assemblage moteur « CADY ». Permet de séparer le carter du cylindre sans déposer la culasse. Poids : 0,040 kg.

Extra-long 5 mm ALLEN KEY (105 × 112 mm) special for engine assembling screws. Crankcase can be taken off from cylinder block without removing head.

IMBUSSCHLÜSSEL von 5 mm spezial extra-lang (105 × 112 mm) für Motorschrauben « CADY ».

398
1350

COLLIER POUR DÉBLOQUER LA POULIE FIXE DU VARIATEUR.
Poids : 0,750 kg.

CLAMP FOR LOOSENING THE FAST VARIATOR PULLEY.

SPANNBAND ZUM LÖSEN DER FESTEN RIEMENSCHEIBENHÄLFTE DES WANDLERS.

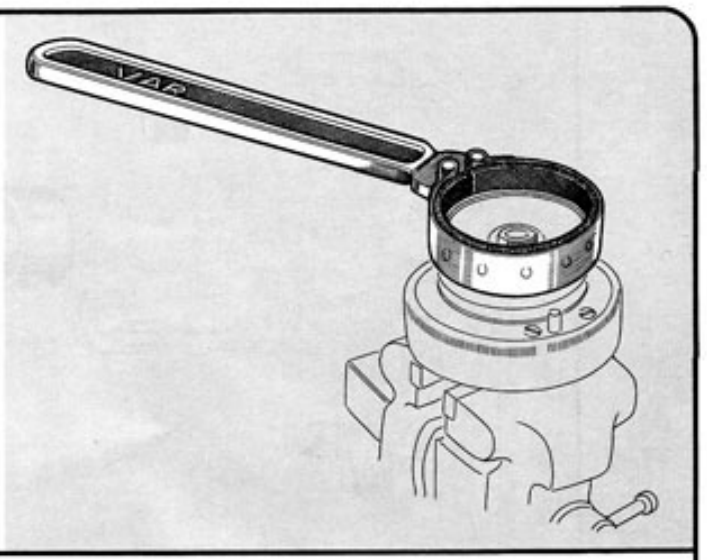

357
15630

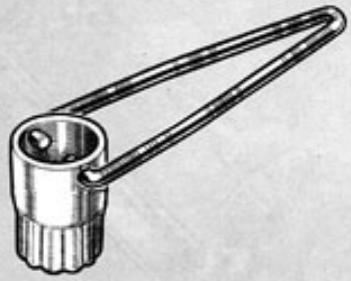

CLÉ A BOUGIE POIGNÉE PLIANTE.
Poids : 0,050 kg.

FOLDING HANDLE SPARKLING PLUG WRENCH.

KERZENSCHLÜSSEL MIT KLAPPGRIFF.

OUTILLAGE POUR VELOSOLEX

VELOSOLEX TOOLS
VELOSOLEX WERKZEUGE

26/9

CLÉ « MIXTE » fourche et œil de 9 mm forme coudée chrome-molybdène.
Long. : 150 mm. Très pratique pour la poche et l'atelier. Cette clé est également livrable en toute autre dimension.

9 mm COMBINATION OPEN AND HEXAGON RING SPANNER.

RING - GABEL - SCHLÜSSEL von 9 mm. Chrom-Molybdänstahl. Praktisch für die Satteltasche und die Werkstatt. Länge : 150 mm.

28

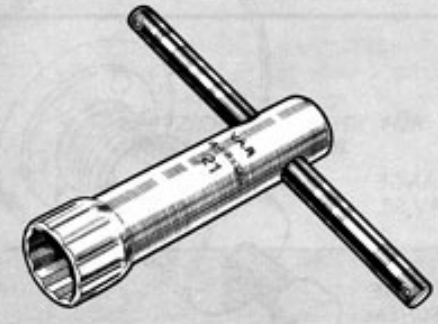

CLÉ DE BOUGIE et CONTRE-ÉCROU DE GALET diam. 21 mm. Broche coulissante acier au chrome-molybdène. Long. : 125 mm.

Poids : 0,180 kg.

21 mm SPARKING PLUG BOX SPANNER.

ZÜNDKERZENSCHLÜSSEL. Sechskant von 21 mm. Chrom-Molybdänstahl. Passt auch für die Kontermutter der Antriebsrolle. Länge : 125 mm.
Gewicht : 0,180 kg.

29

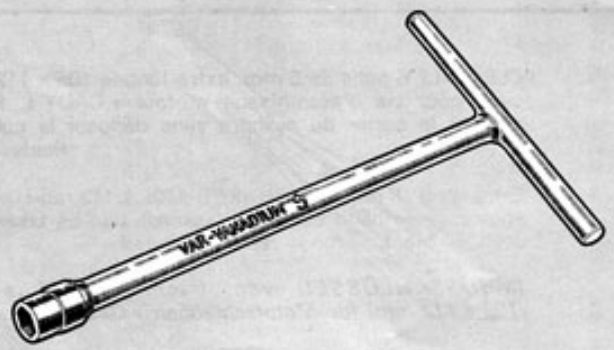

CLÉ DE GOUJONS DE CULASSE ET D'ÉQUILIBREUR.
Diam. : 9 mm. Chrome-molybdène. Long. : 200 mm.

Poids : 0,180 kg.

9 mm SOCKET SPANNER, cylinder head and flywheel nuts.

STECKSCHLÜSSEL für Zylinderkopfmuttern. Sechskant von 9 mm T - Griff. Chrom-Molybdänstahl. Länge : 200 mm.

Gewicht : 0,180 kg.